Ե/Բ ՄԻԱՋՈՒՅԼ ՇՐՋԱՆԱԿ ԸՍՏ
«Ա» ԱՌԱՆՑՔԻ1:200

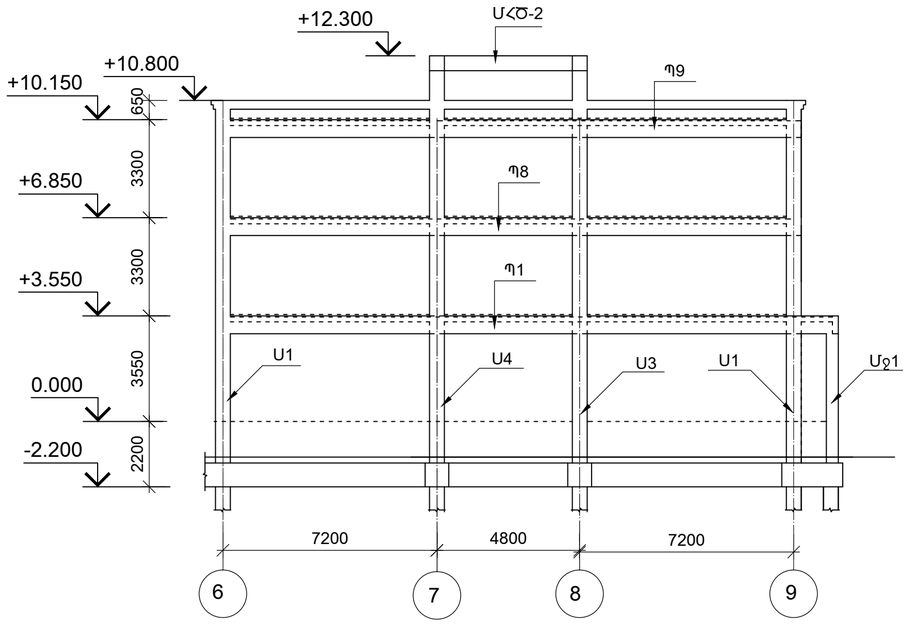

Ե/Բ ՄԻԱՋՈՒՅԼ ՇՐՋԱՆԱԿ ԸՍՏ
«Բ» ԱՌԱՆՑՔԻ1:200

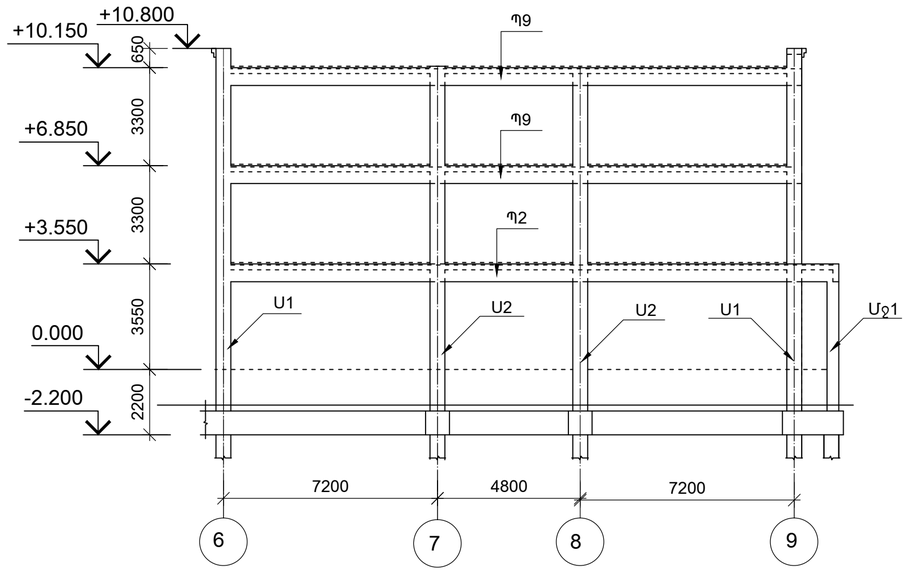

Ե/Բ ՄԻԱՋՈՒՅԼ ՇՐՋԱՆԱԿ ԸՍՏ
«Գ» ԱՌԱՆՑՔԻ1:200

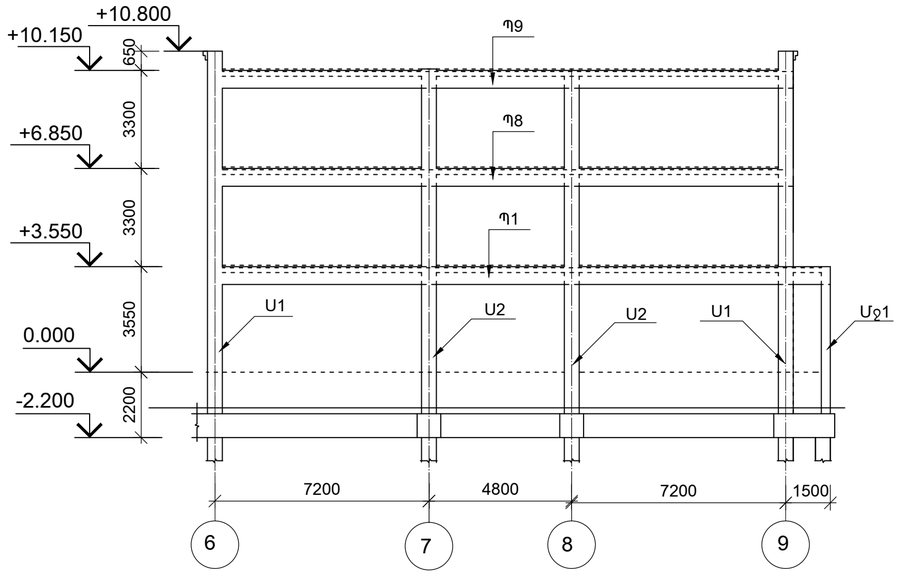

Ե/Բ ՄԻԱՋՈՒՅԼ ՇՐՋԱՆԱԿ ԸՍՏ
«Դ» ԱՌԱՆՑՔԻ1:200

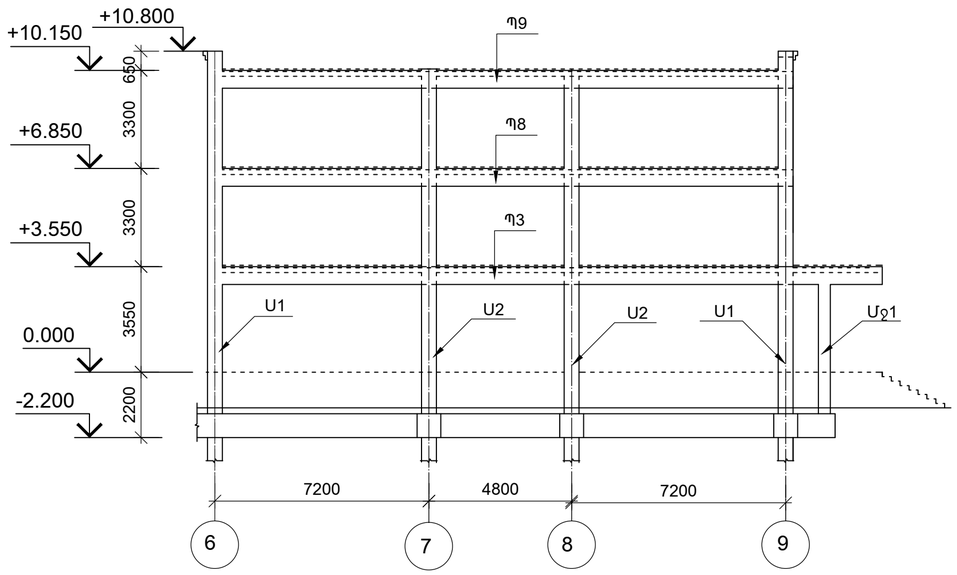

ՏՆՕՐԵՆ	Մ.ՀՈՒՍՆՅԱՆ		ԵՐԵՎԱՆԻ ԹԻՎ 153 ԴՊՐՈՑ		
ՆԳՃ	Մ.ՀՈՒՍՆՅԱՆ				
ՆԱԽԱԳԾԵՑ	Ա.ԽԱԱՏՅԱՆ		ԿՈՆՍՏՐՈՒԿՏՈՐԱԿԱՆ ՄԱՍ / I ՄԱՍՆԱՇԵՆՔ/	ՓՈՒԼ	ԹԵՐԹ	ԹԵՐԹԵՐ
ՍՏՈՒԳԵՑ	Ն.ՍՏԵՓԱՆՅԱՆ			ԱՆ	Կ-13	117
			Ե/Բ ՄԻԱՋՈՒՅԼ ՇՐՋԱՆԱԿՆԵՐ ԸՍՏ «Ա»,«Բ»,«Գ»,«Դ» ԱՌԱՆՑՔՆԵՐԻ	«ՄԱՌԱ ԵՎ ԴՈՒՍՏՐԵՐ» ՍՊԸ	